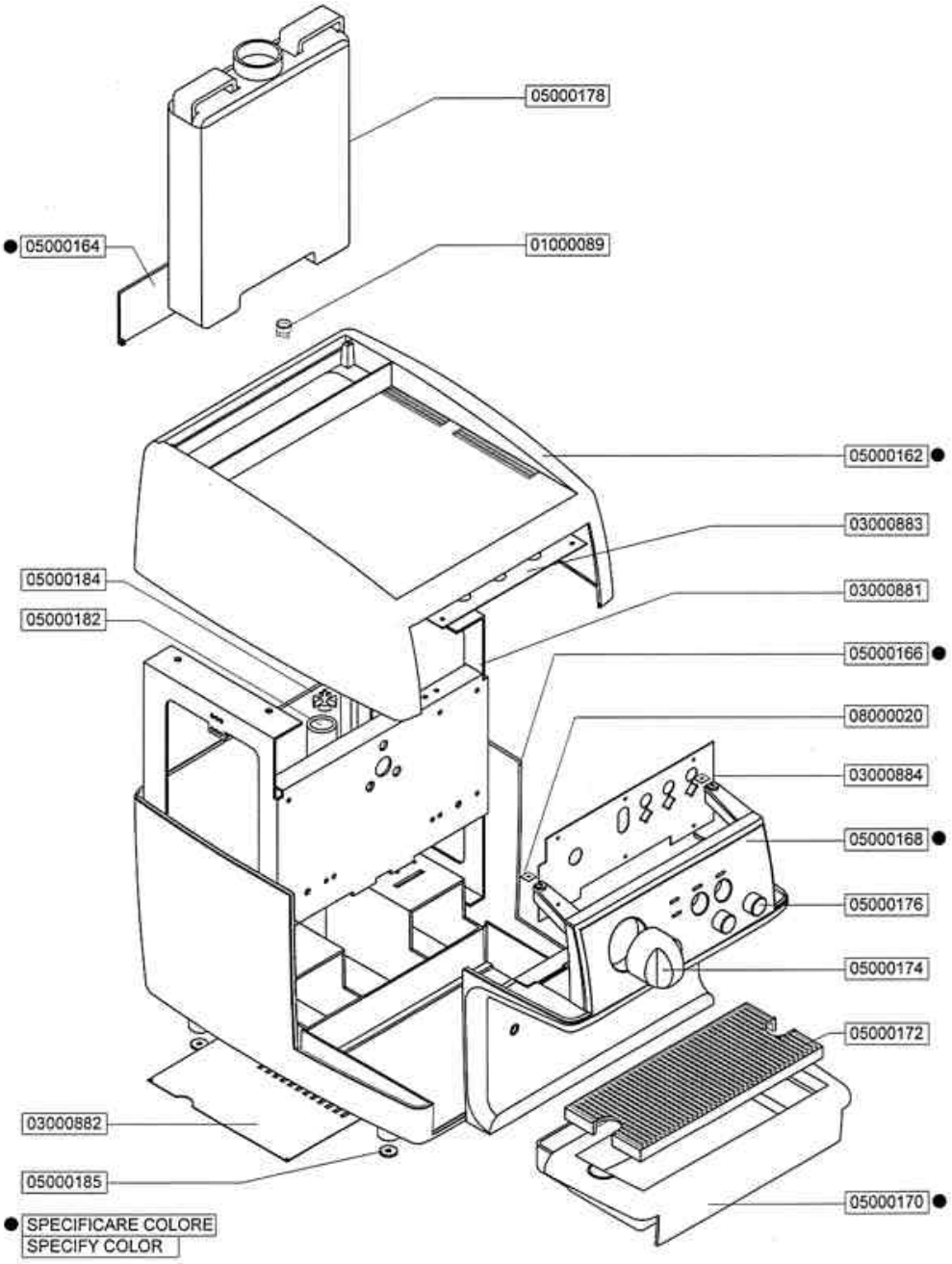
05000178
05000164
01000089
05000162
03000883
05000184
03000881
05000182
05000166
08000020
03000884
05000168
05000176
05000174
05000172
03000882
05000185
05000170
SPECIFICARE COLORE
SPECIFY COLOR

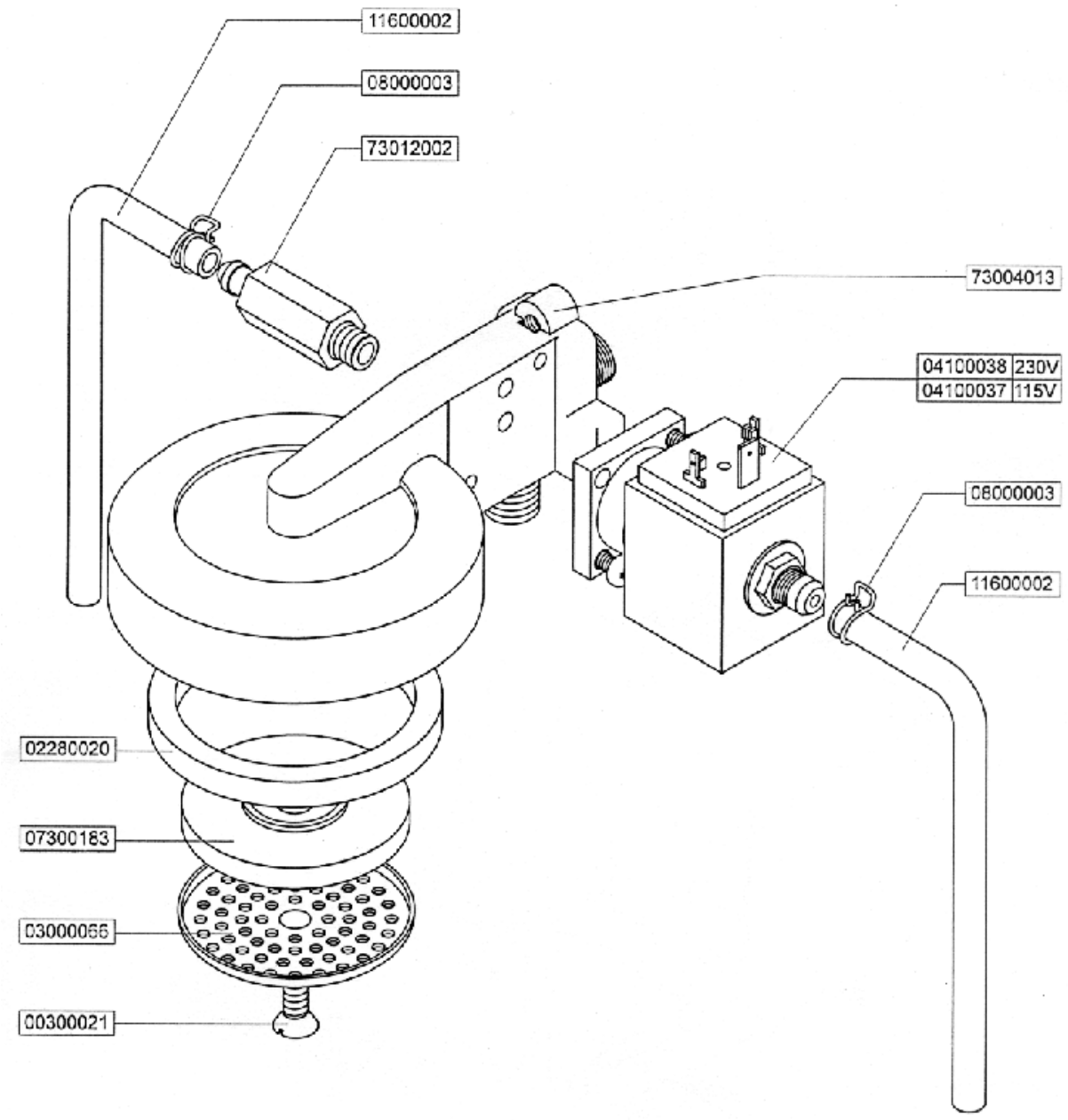
11600002
08000003
73012002
73004013
04100038 230V
04100037 115V
08000003
11600002
02280020
07300183
03000066
00300021

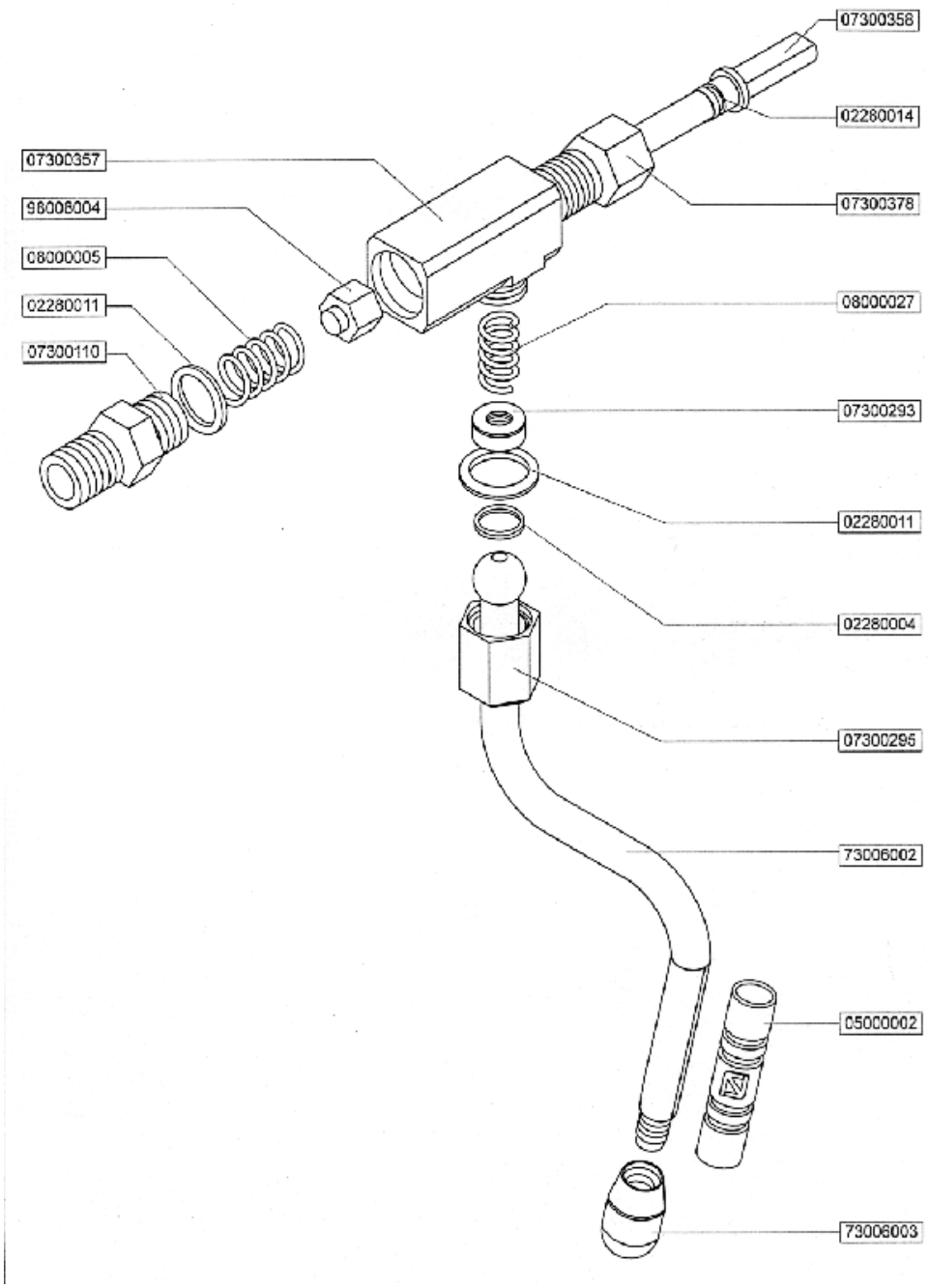
07300358
02280014
07300357
07300378
98006004
08000005
08000027
02280011
07300110
07300293
02280011
02280004
07300295
73006002
05000002
73006003

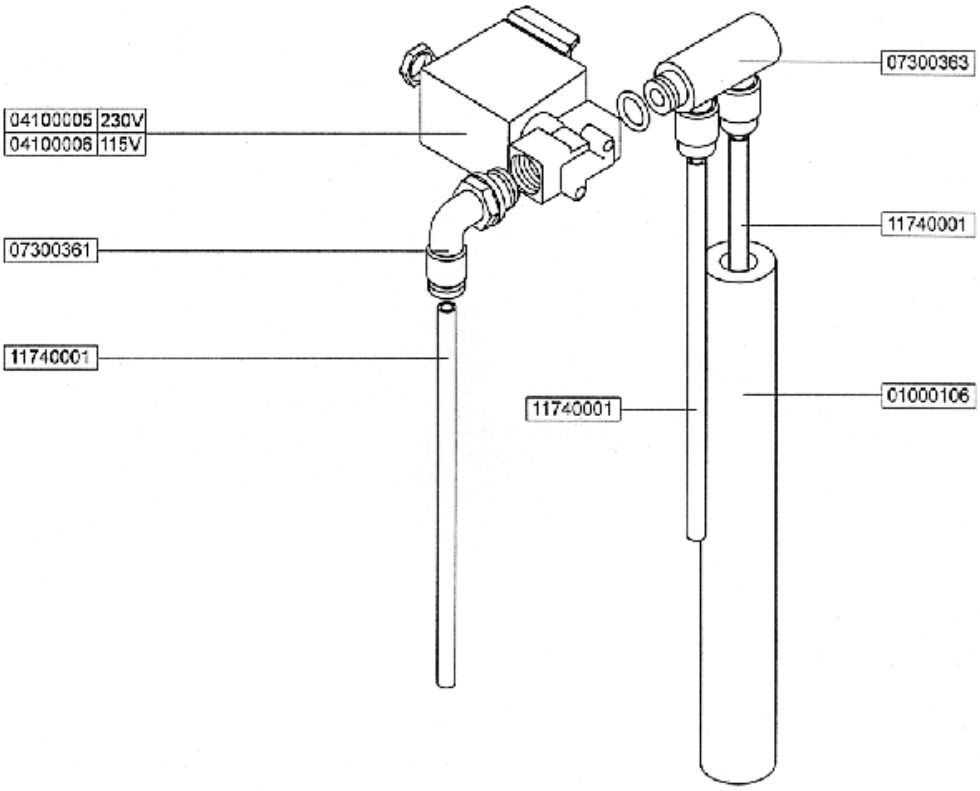
04100005 230V
04100006 115V
07300363
11740001
07300361
11740001
11740001
01000106

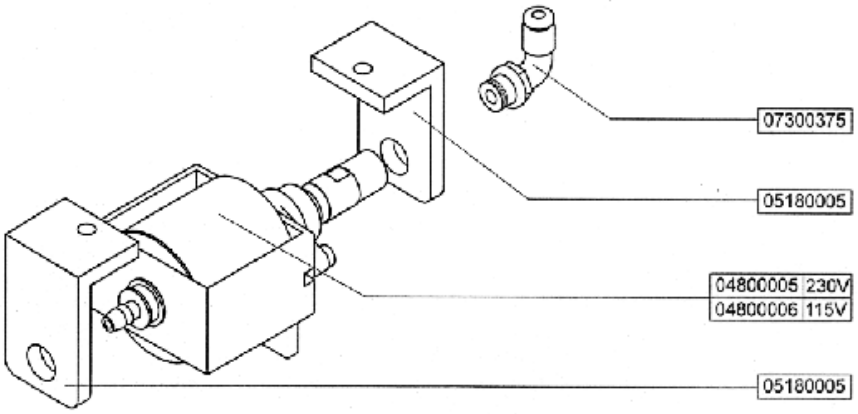
07300375
05180005
04800005 230V
04800006 115V
05180005

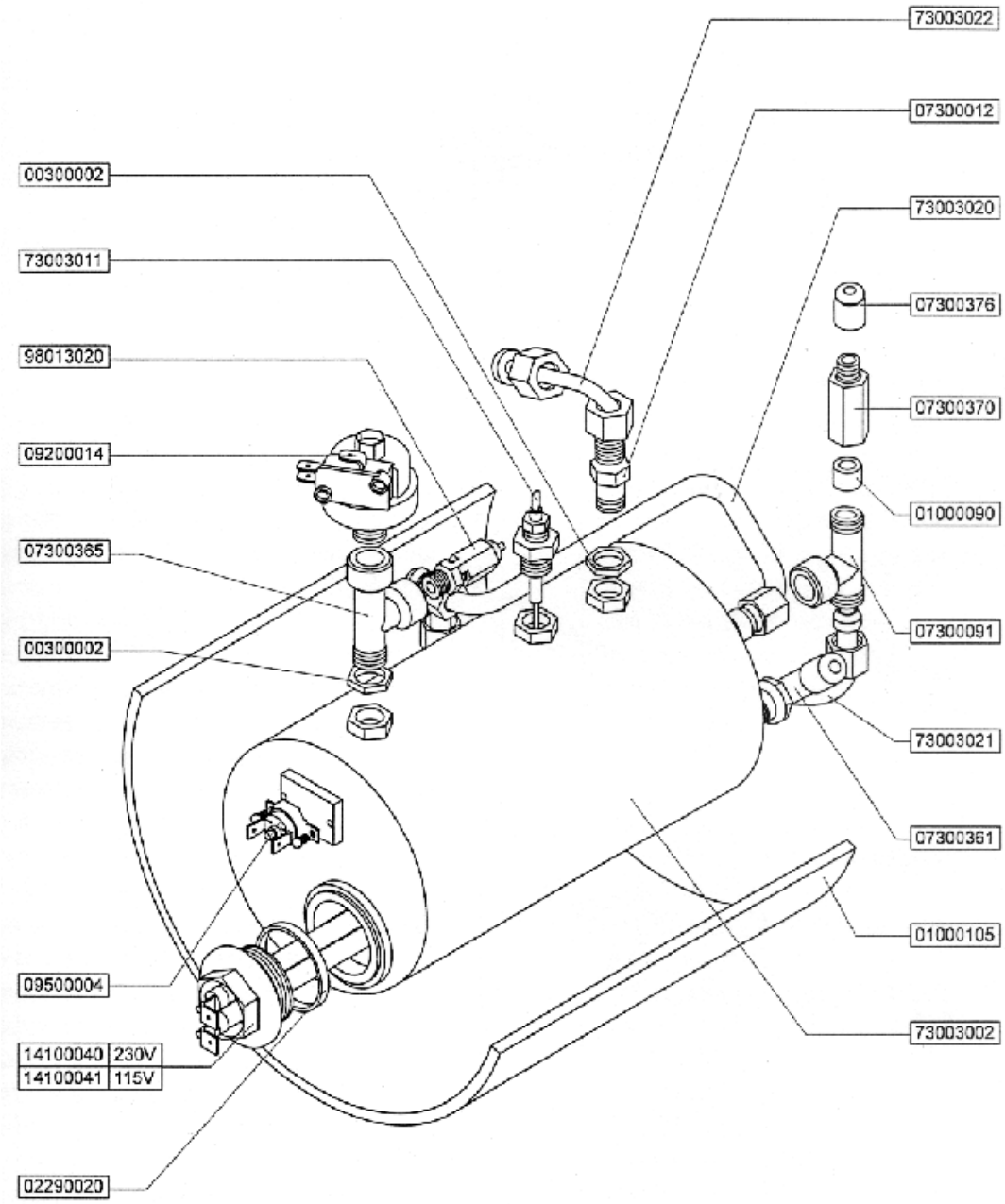
73003022
07300012
00300002
73003020
73003011
07300376
98013020
07300370
09200014
01000090
07300365
07300091
00300002
73003021
07300361
01000105
09500004
73003002
14100040 230V
14100041 115V
02290020

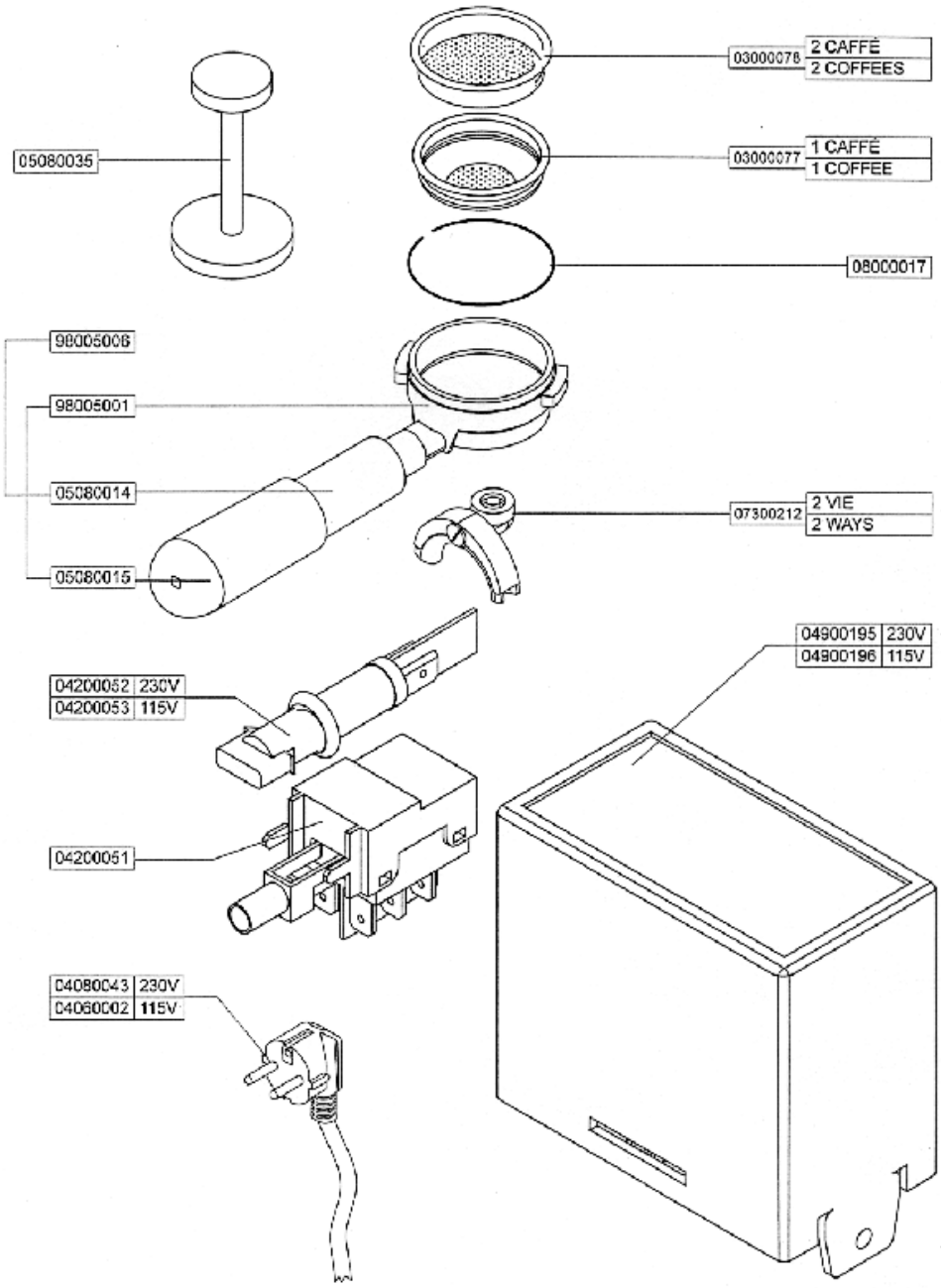
03000078
2 CAFFÈ
2 COFFEES
05080035
03000077
1 CAFFÈ
1 COFFEE
08000017
98005006
98005001
05080014
05080015
07300212
2 VIE
2 WAYS
04900195 230V
04900196 115V
04200052 230V
04200053 115V
04200051
04080043 230V
04060002 115V